Ersatzteile – Reparatur – Unterhalt
Spare Parts – Repair – Maintenance
Pièces de Rechange – Reparation – Maintenance

CONTOIL®

VZD 4 VZP 4 VZD CU
VZD 8 VZP 8

VI 14-705def 06.2010

CONTOIL® VZD 8

Pos. *Pos.* Pos.	Bezeichnung *Description* Description		Menge *Quantité* Quantity	Artikel Nr. *No. d'article* Part number
1	**Frontfolie** ***Front feuille*** **Top Lamination**		1	56070
2	**Typenschild** ***Plaque d'identification*** **Type plate**			----------
3	**Linsenschrauben** ***Vis*** **Screw**	M3x30 ISO 14583	2	21027
4	**Kabelverschraubung** ***Entrée des câbles par presse-étoupes*** **Screwed cable connection**			55370
5	**Dichtung** ***Joint*** **Gasket**	Ø 47x1.5	1	11357
6	**Drehkolben** ***Piston rotatif*** **Rotary piston**		1	10705
7	**Trennwand** ***Paroi de séparation*** **Separating plate**		1	20043
8	**Filtersieb für Messkammer** ***Filtre de la chambre de mesure*** **Strainer for measuring chamber**		1	11352
9	**Messkammer** ***Chambre de mesure*** **Measuring chamber**		1	21095
10	**Schrauben** ***Vis*** **Screw**	M5x30 DIN912	4	21103

Die nicht aufgelisteten Teile sind nicht als Ersatzteile erhältlich.
Les parties non cotées ne sont pas disponibles en pièces détachées.
The not mentioned parts are not available as spare parts.

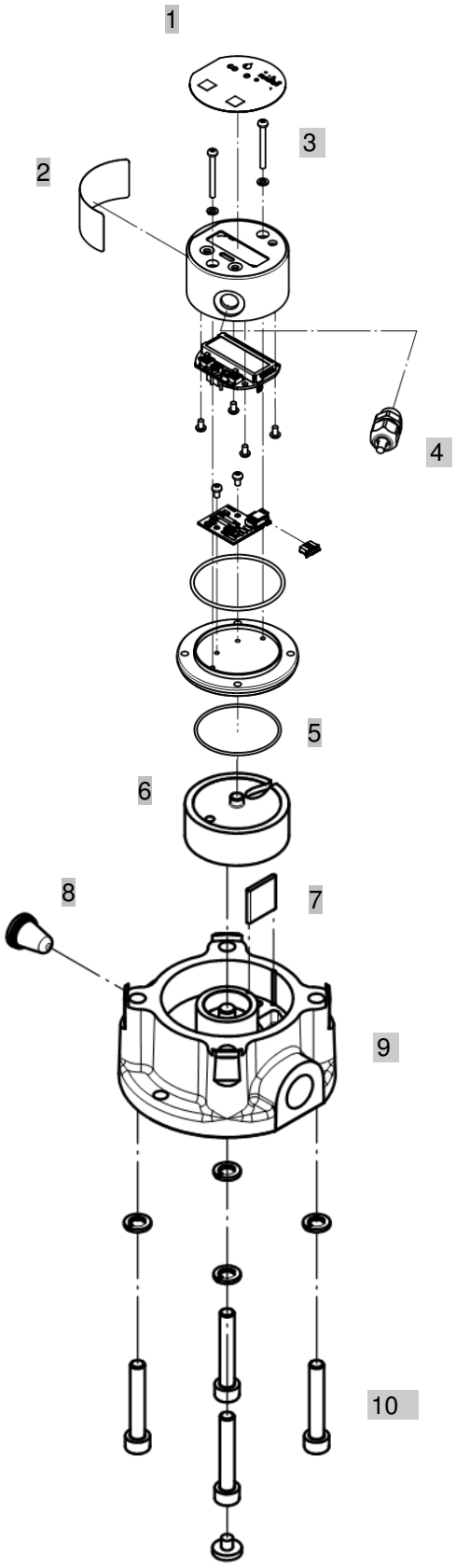

CONTOIL® VZD 4

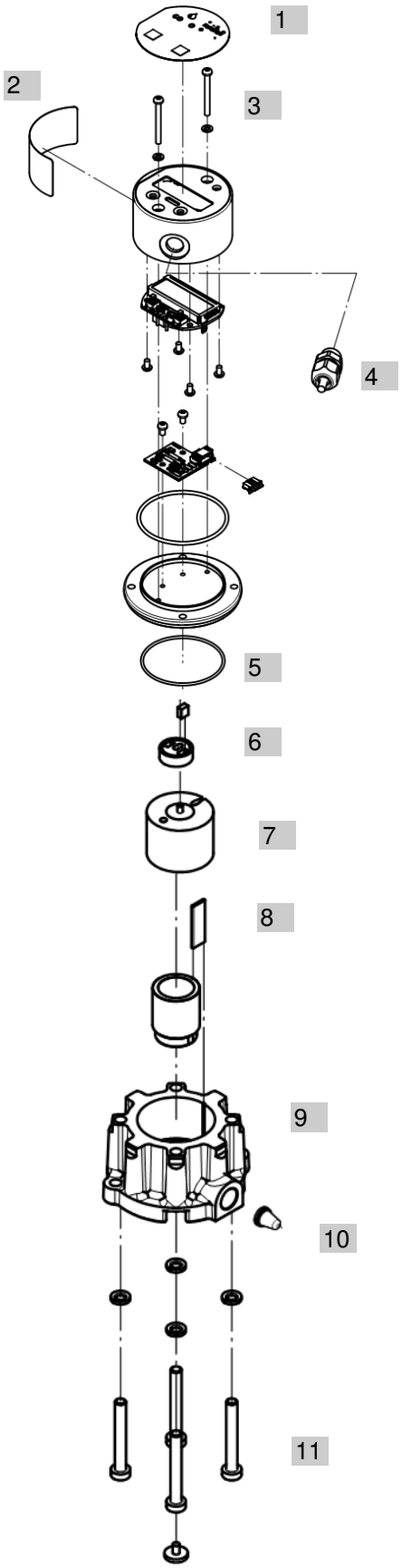

Pos. *Pos.* Pos.	Bezeichnung *Description* Description		Menge *Quantité* Quantity	Artikel Nr. *No. d'article* Part number
1	**Frontfolie** ***Front feuille*** **Top Lamination**		1	56070
2	**Typenschild** ***Plaque d'identification*** **Type plate**			----------
3	**Linsenschrauben** ***Vis*** **Screw**	M3x30 ISO 14583	2	21027
4	**Kabelverschraubung** ***Entrée des câbles par presse-étoupes*** **Screwed cable connection**			55370
5	**Dichtung** ***Joint*** **Gasket**			10808
6	**Mitnehmer** **Galet d' entraînement** **Driver**	Ø 29.5x1.5	1	21100
7	**Drehkolben** ***Piston rotatif*** **Rotary piston**		1	10850
8	**Trennwand** ***Paroi de séparation*** **Separating plate**		1	10815
9	**Messkammer** ***Chambre de mesure*** **Measuring chamber**		1	10945
10	**Filtersieb für Messkammer** ***Filtre de la chambre de mesure*** **Strainer for measuring chamber**		1	11352
11	**Schrauben** ***Vis*** **Screw**	M4x30 DIN7984	4	21127

Die nicht aufgelisteten Teile sind nicht als Ersatzteile erhältlich.
Les parties non cotées ne sont pas disponibles en pièces détachées.
The not mentioned parts are not available as spare parts.

CONTOIL® VZP 8

Pos. *Pos.* Pos.	Bezeichnung *Description* Description		Menge *Quantité* Quantity	Artikel Nr. *No. d'article* Part number
1	**Frontfolie** ***Front feuille*** **Top Lamination**		1	56107
2	**Typenschild** ***Plaque d'identification*** **Type plate**			---------
3	**Linsenschrauben** ***Vis*** **Screw**	M3x30 ISO 14583	2	21027
4	**Kabelverschraubung** ***Entrée des câbles par presse-étoupes*** **Screwed cable connection**			55370
5	**Dichtung** ***Joint*** **Gasket**	Ø 47x1.5	1	11357
6	**Drehkolben** ***Piston rotatif*** **Rotary piston**		1	10705
7	**Trennwand** ***Paroi de séparation*** **Separating plate**		1	20043
8	**Filtersieb für Messkammer** ***Filtre de la chambre de mesure*** **Strainer for measuring chamber**		1	11352
9	**Messkammer** ***Chambre de mesure*** **Measuring chamber**		1	21095
10	**Schrauben** ***Vis*** **Screw**	M5x30 DIN912	4	21103

Die nicht aufgelisteten Teile sind nicht als Ersatzteile erhältlich.
Les parties non cotées ne sont pas disponibles en pièces détachées.
The not mentioned parts are not available as spare parts.

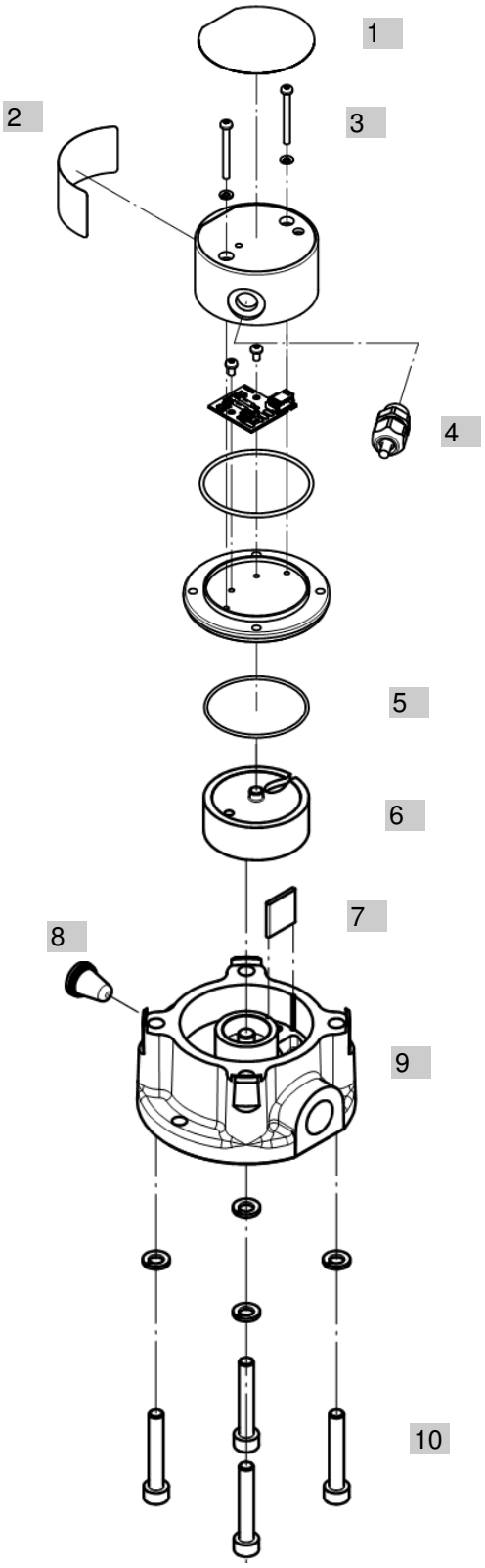

CONTOIL® VZP 4

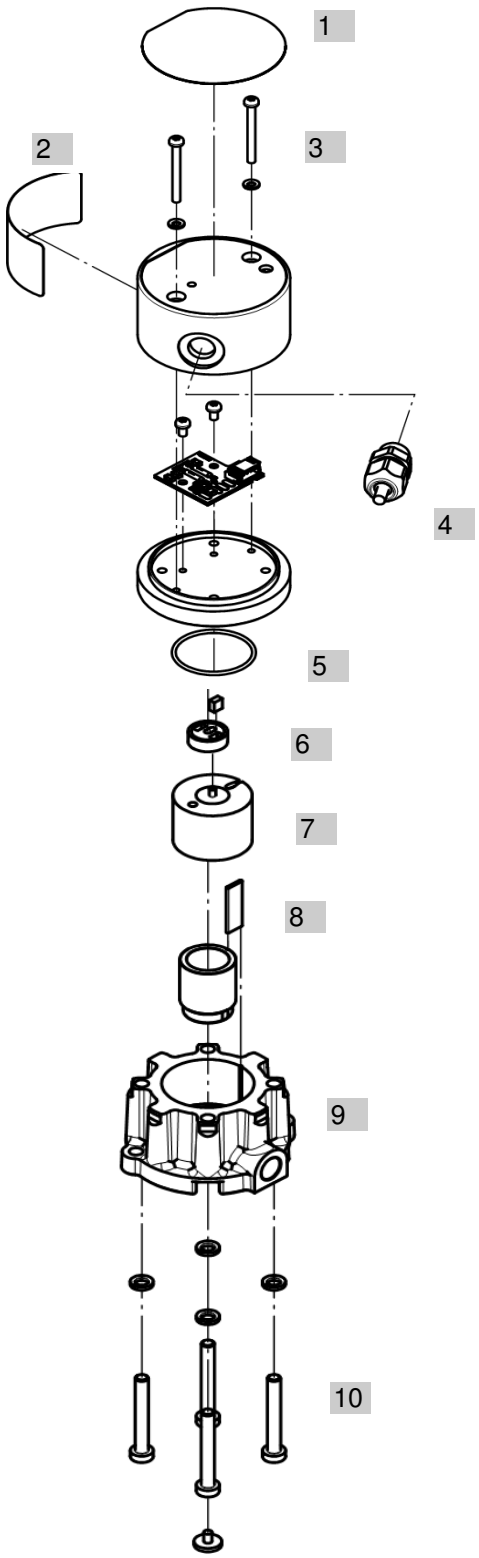

Pos. *Pos.* Pos.	Bezeichnung *Description* Description		Menge *Quantité* Quantity	Artikel Nr. *No. d'article* Part number
1	**Frontfolie** ***Front feuille*** **Top Lamination**		1	56107
2	**Typenschild** ***Plaque d'identification*** **Type plate**			----------
3	**Linsenschrauben** ***Vis*** **Screw**	M3x30 ISO 14583	2	21027
4	**Kabelverschraubung** ***Entrée des câbles par presse-étoupes*** **Screwed cable connection**			55370
5	**Dichtung** ***Joint*** **Gasket**	Ø 29.5x1.5		10808
6	**Mitnehmer** **Galet d' entraînement** **Driver**		1	21100
7	**Drehkolben** ***Piston rotatif*** **Rotary piston**		1	10850
8	**Trennwand** ***Paroi de séparation*** **Separating plate**		1	10815
9	**Messkammer** ***Chambre de mesure*** **Measuring chamber**		1	10945
10	**Filtersieb für Messkammer** ***Filtre de la chambre de mesure*** **Strainer for measuring chamber**		1	11352
11	**Schraube** ***Vis*** **Screw**	M4x30 DIN7984	4	21127

Die nicht aufgelisteten Teile sind nicht als Ersatzteile erhältlich.
Les parties non cotées ne sont pas disponibles en pièces détachées.
The not mentioned parts are not available as spare parts.

CONTOIL® VZD CU

Pos. *Pos.* Pos.	Bezeichnung *Description* Description		Menge *Quantité* Quantity	Artikel Nr. *No. d'article* Part number
1	**Frontfolie** ***Front feuille*** **Top Lamination**		1	56070
2	**Typenschild** ***Plaque d'identification*** **Type plate**			----------
3	**Linsenschraube** ***Vis*** **Screw**	M3x30 ISO 14583	2	21027
4	**Kabelverschraubung** ***Entrée des câbles par presse-étoupes*** **Screwed cable connection**			55370

Die nicht aufgelisteten Teile sind nicht als Ersatzteile erhältlich.
Les parties non cotées ne sont pas disponibles en pièces détachées.
The not mentioned parts are not available as spare parts.

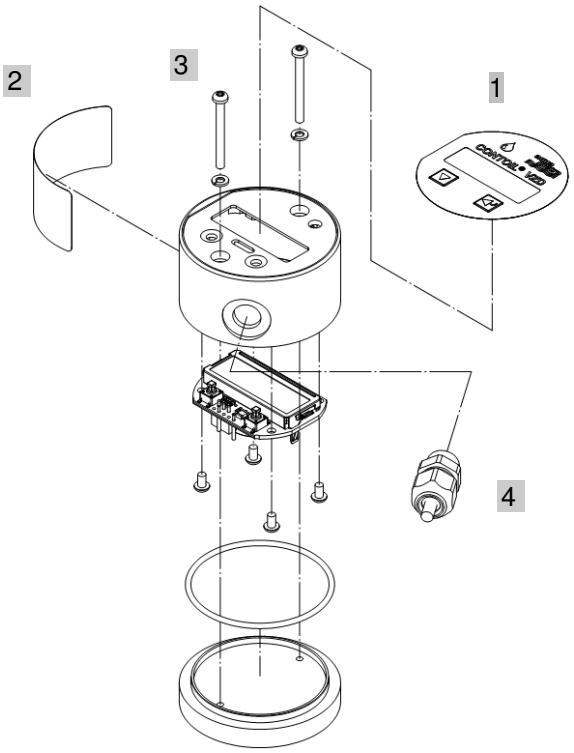

Zubehör / Accessoires / Accessories

Pos. *Pos.* Pos.	Bezeichnung *Description* Description		Menge *Quantité* Quantity	Artikel Nr. *No. d'article* Part number
1	**Dichtung zu VZD/P 4** ***Joint pour VZD/P 4*** **Gasket for VZD/P 4**	FKM	1	19912
2	**Dichtung zu VZD/P 8** ***Joint pour VZD/P 8*** **Gasket for VZD/P 8**	FKM	1	11357
3	**Umbausatz VZD/P 4 oder VZO 4 OEM** ***Kit de modification VZD/P 4 ou VZO 4 OEM*** **Modification kit for VZD/P 4 or VZO 4 OEM**	VSR-SET VZD/VZP 4 1/8" zu/au/to M14x1.5	1)*	80630
4	**Verschraubung** ***Raccords à visser*** **Threaded connections**	PS-Satz DFM-VZD/VZP	1 *)	80447

Die nicht aufgelisteten Teile sind nicht als Ersatzteile erhältlich
Les parties non cotées ne sont pas disponibles en pièces détachées
The not mentioned parts are not available as spare parts.

*) Man brau 4 Sätze für einen Durchflussmesser.
*) On a besoin de 2 set pour un débitmètre.
*) You need 2 sets for one flow meter.

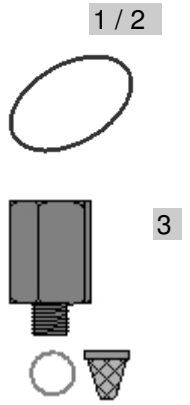

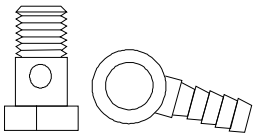

Reinigung / Demontage CONTOIL® VZO 4 + 8

Der Zähler ist ein Messgerät, das sorgfältig behandelt werden muss. Positionsnummern siehe Ersatzteilliste.

1. Vier Schrauben (Pos.10 oder Pos.11) von der Messkammer (Pos.9) entfernen.
2. Auswerte-Einheit vorsichtig von der Messkammer (Pos.9) senkrecht abheben.
3. Ringkolben (Pos.6 oder Pos.7) mit Trennwand (Pos.7 oder Pos.8) herausnehmen.
4. Zählerteile auf Abnutzung oder Beschädigung prüfen. Diese ersetzen und alle anderen mit nicht fasernden Lappen reinigen.
5. Zähler in umgekehrter Reihenfolge wieder zusammenbauen. Einstellungen sind nicht erforderlich.
6. Durch leichtes, kurzes Blasen in die Einlauföffnung («➔» auf Messkammer beachten) freien Lauf des Messgerätes überprüfen. **Niemals Druckluft verwenden!**

Nettoyage / dépose CONTOIL® *VZO 4 + 8*

Ceci est un appareil de mesure qu'il convient de traiter avec soin. Les numéros de position se rapportent à la liste des pièces de rechange.

1. Enlever les quatre vis (pos.10 ou pos.11) de la chambre de mesure (pos.9).
2. Sèparer la partie supérieure de la chambre de mesure (tirer la partie supérieure verticalement vers le haut).
3. Extraire le piston rotatif (pos.6 ou pos.7) et la paroi de séparation (pos.7 ou pos.8).
4. Inspecter si les pièces présentent une usure ou des rayures quelconques. Procéder au remplacement si nécessaire et nettoyer les pièces du compteur avec un chiffon non fibreux.
5. Réassembler le compteur en procédant dans l'ordre inverse. Aucun réglage n'est nécessaire.
6. Vérifier le bon fonctionnement du mécanisme en soufflant légèrement et brièvement dans l'ouverture d'admission («➔» sur la chambre de mesure). **Ne jamais utiliser de l'air comprimé!**

Cleaning / dismantling CONTOIL® VZO 4 + 8

This meter is a measuring instrument and should be treated accordingly. Pos.numbers refer to spare part list.

1. Remove the four screws (pos.10 or pos.11) from the measuring chamber (pos.9).
2. Lift off the top part from the measuring chamber (pos.9) vertically.
3. Take out the rotary piston (pos.6 or pos.7) and the separating plate (pos.7 or pos.8).
4. Check if parts are worn or damaged. Replace such parts and clean all others with a non-fuzzing cloth.
5. Re-assemble the meter by following the steps in reverse order. No adjustments are required.
6. Check the easy movement of the rotary piston by blowing briefly very gently into the inlet opening («➔» on the measuring chamber).**Never use compressed air!**

Aquametro AG

Ringstrasse 75
CH-4106 Therwil
Tel. +41 61 725 11 22
Fax +41 61 725 15 95
info@aquametro.com
www.aquametro.com

Aquametro SA

Rue du Jura 10
CH-1800 Vevey
Tel. +41 21 926 77 77
Fax +41 21 926 77 78
info.vevey@aquametro.com

Aquametro Messtechnik GmbH

Zum Panrepel 24
D-28307 Bremen
Tel. +49 421 871 64 0
Fax +49 421 871 64 19
info.amd@aquametro.com

Aquametro BELGIUM SPRL

Dallan, 67
B-1933 Sterrebeek
Tel. +32 2 241 62 01
Fax +32 2 216 22 63
info.amb@aquametro.com